ROSTER DENT®

Sistemas de Implantes Dentales



Sistema de Implantes

CONICAL HEX

Conexión Hexágono Externo

www.rosterdent.com

Características:

Esta linea de implantes mantiene cuerpo cónico como en el Cónical Hexágono Interno.
Conexión hexágono externo, Branemark en los tres diámetros para mayor facilidad de uso.
Bisel de 0,4 mm pulido que ayuda a la estabilidad de los tejidos blandos a largo plazo.
El cuerpo cónico se encuentra en su superficie tratado mediante un blasting mas un grabado ácido (denominado superficie (SLA).



Sistema de Implantes

CONICAL HEX

Conexión Hexágono Externo



Protocolo de fresado

CONICAL HEX	Lanza 2,0	Ø 2,5	Ø 2,8	Ø 3,3	Cónica Ø 3,45	Cónica Ø 4,0	Cónica Ø 5,0
Ø 3.5	●	●			●		
Ø 4.0	●	●			●	●	
Ø 5.0	●	●	●	●	●	●	●

ATENCIÓN
Importante: Para su colocación debe seguirse protocolo con fresas cónicas correspondientes y usar torquímetro para su ajuste final. Recomendamos no exceder los 35Ncm

Protocolo de fresado CONICAL HEX Ø4,0

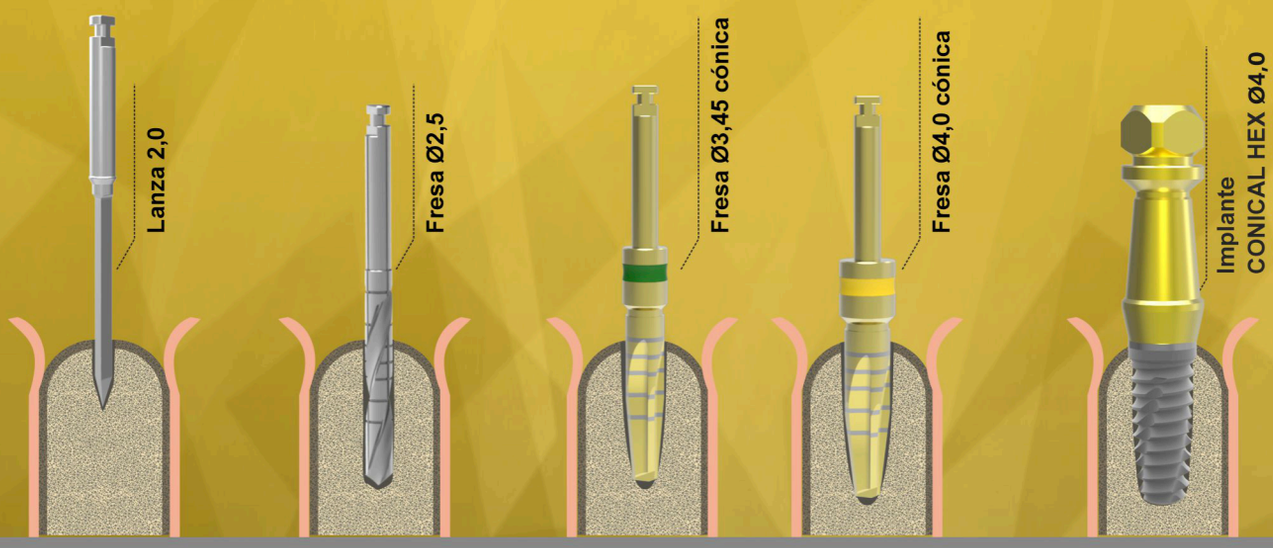

Las imágenes son a modo ilustrativo

Presentación del Producto

La presentación incluye:
- Implante de titanio Grado 4
- Tapa de cierre
- Tornillo de titanio
- Porta Implante Multifunción (PIM)

¿Por qué Multifunción? A parte de ser utilizado como transportador y colocador inicial, el porta implante puede utilizarse como pilar definitivo y como pilar de transferencia de cubeta cerrada si se le corta el cuadrado superior.
También cuenta con un fresado en forma de gota que coincide con una de las caras del hexágono, permitiendo poder utilizarlo como referencia para la posición y facilitar los trabajos de transferencias.



Detalle de etiqueta en envase contenedor

- **Marca del Producto y datos del laboratorio que lo fabrica.**
- **Datos del Responsable Técnico.**
- **Código autorización ANMAT.**
- **Datos lote del producto.**
- **Signos (leer instructivo) y (producto de un solo uso).**
- **Información importante sobre el producto.**
- **Datos para contactarse con Laboratorios Romi s.a.**



Diámetros y Longitudes

Ø 3,5 mm

Hexágono distancia entre caras 2,7 mm / Altura 0,7 mm / Cuerpo 3,75 mm / Núcleo 3,1 mm

RD Diámetro Regular



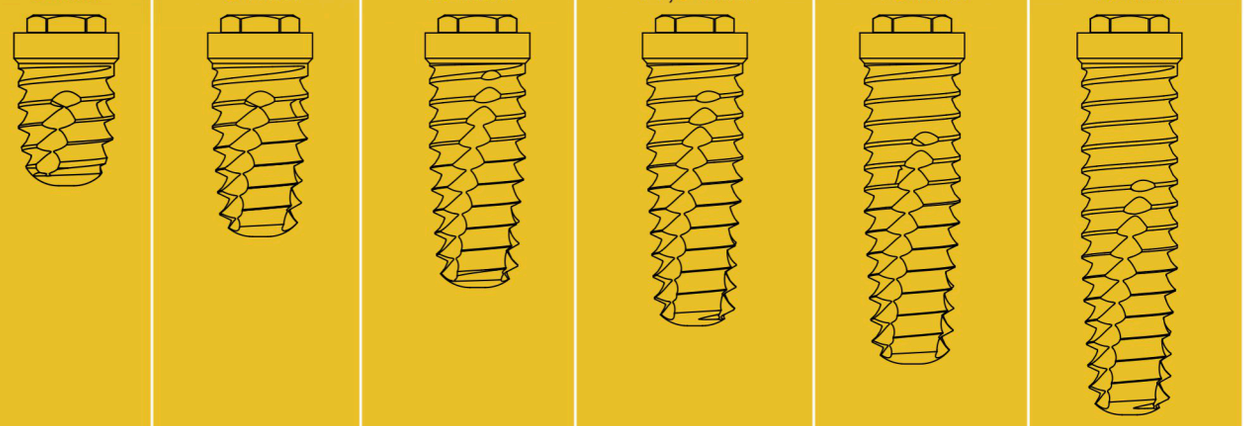

	6 mm	8 mm	10 mm	11,5 mm	13 mm	15 mm
Cód. producto	518-019-00	518-001-00	518-002-00	518-003-00	518-004-00	518-005-00

Ø 4,0 mm

Hexágono distancia entre caras 2,7 mm / Altura 0,7 mm / Cuerpo 4,3 mm / Núcleo 3,4 mm

RD Diámetro Regular

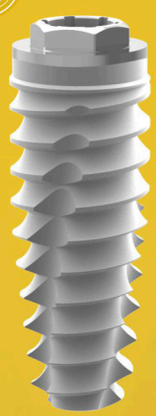

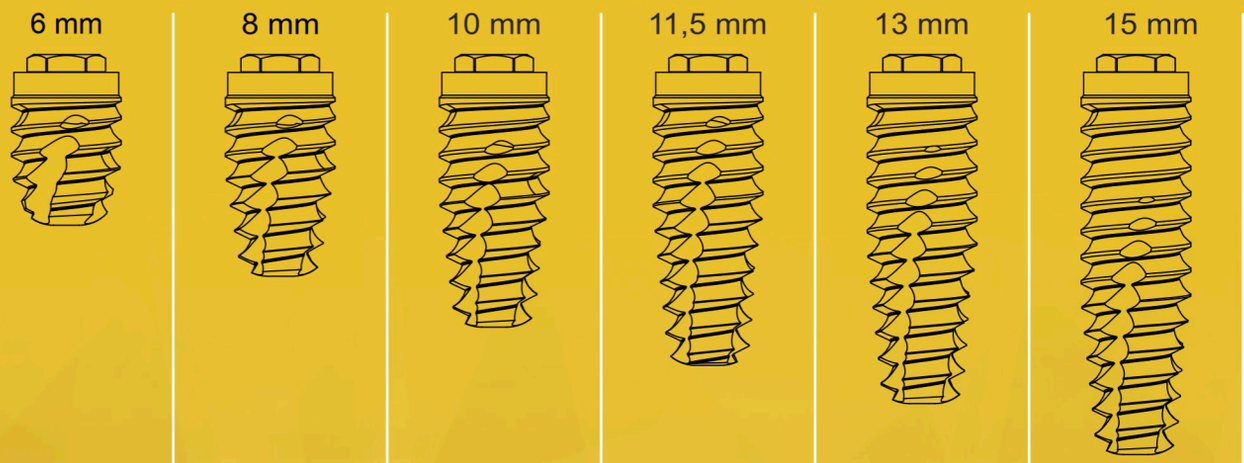

	6 mm	8 mm	10 mm	11,5 mm	13 mm	15 mm
Cód. producto	518-020-00	518-007-00	518-008-00	518-009-00	518-010-00	518-011-00

Ø 5,0 mm

Hexágono distancia entre caras 2,7 mm / Altura 0,7 mm / Cuerpo 5,3 mm / Núcleo 4,4 mm

RD Diámetro Regular

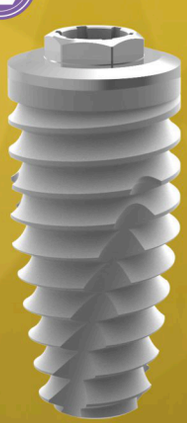

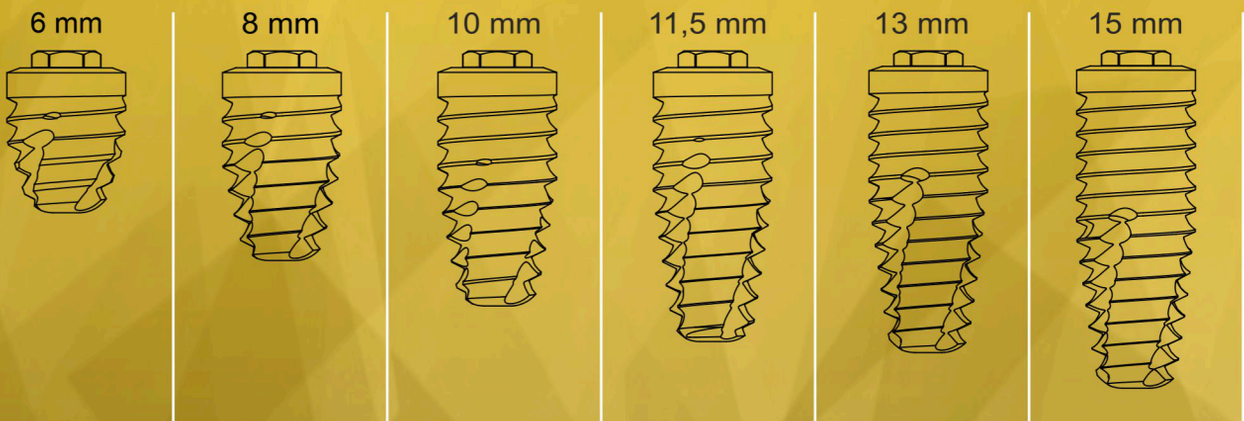

	6 mm	8 mm	10 mm	11,5 mm	13 mm	15 mm
Cód. producto	518-021-00	518-013-00	518-014-00	518-015-00	518-016-00	518-017-00

Utiliza la misma supraestructura de conexión HEX RD 3,75/4,0 para todas las medidas: Conical Hex Ø3,5 - Ø4,0 - Ø5,0

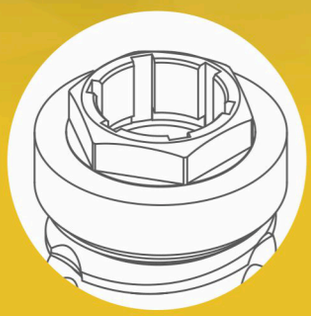

Conexión Hexágono Externo
RD en los 3 diámetros + acople Stargrip



Rosca cónica tomada del implante Cónical Gold

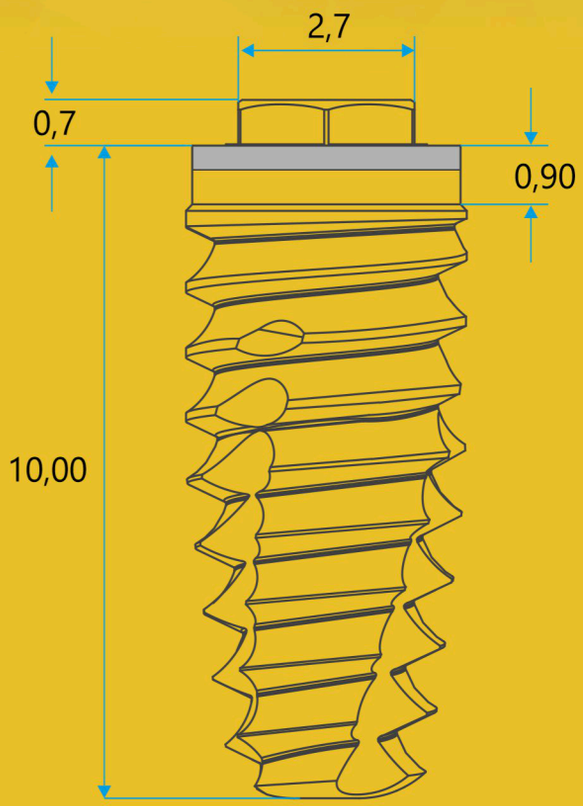

0,4mm de cuello pulido

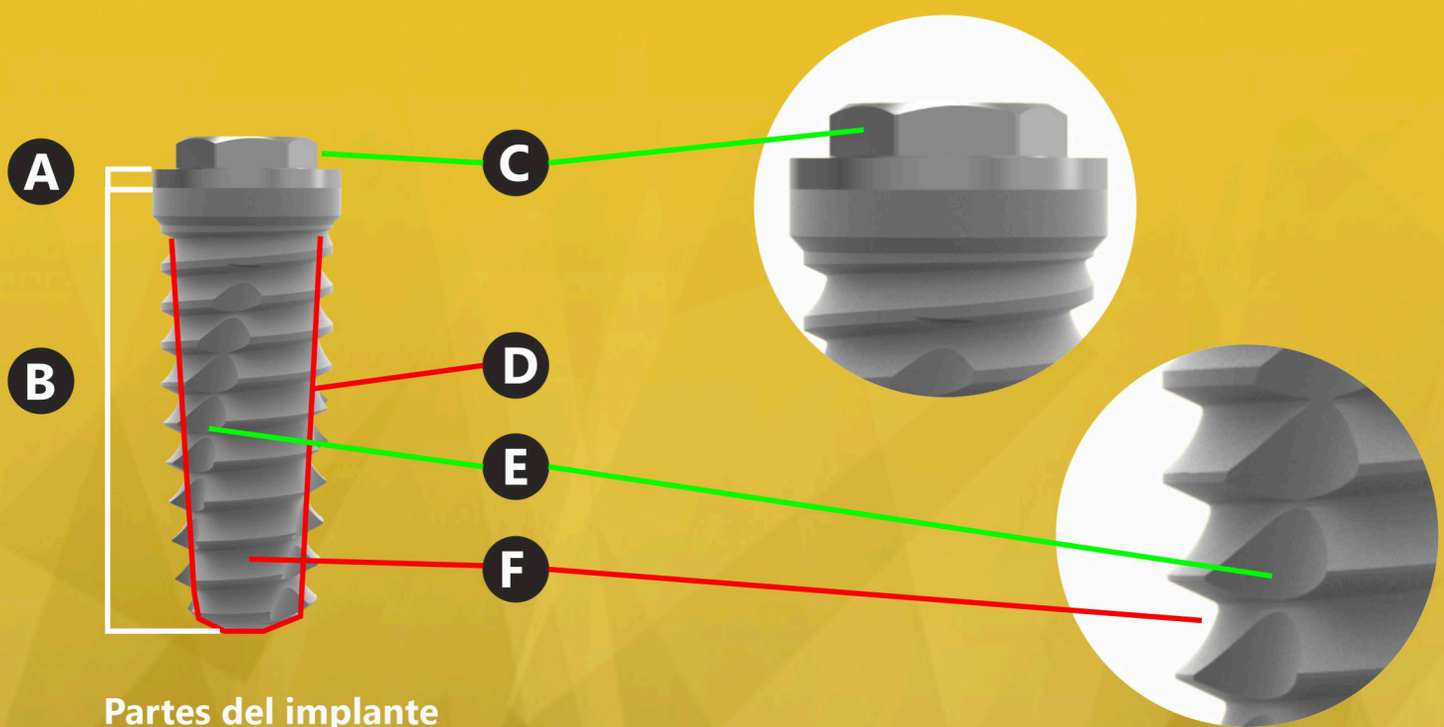

Partes del implante

- **A** Cuello pulido 0.4 mm
- **B** Blasting + tratamiento ácido
- **C** Hexágono Externo
- **D** Cuerpo Cónico
- **E** Fresado autorroscante
- **F** Rosca pronunciada

Supraestructura

Utiliza la misma supraestructura de conexión RD 3,75/4,0 para todas las medidas: Conical Hex Ø3,5 - Ø4,0 - Ø5,0



PORTA IMPLANTE
MULTIFUNCIÓN (PIM)
RD 2.0

Puede usarse como Transfer para cubeta cerrada y Pilar estético con hombro de 2 mm. Incluye tornillo de titanio definitivo.



TAPA DE CIERRE
RD 2.0



PILAR ANGULADO 15º Y 25º

alt. 9 mm hombro 2 mm Incluye tornillo de Titanio con punzonado 0,48

Fabricamos a medida
Ø 3,75-4,0mm
2.0 mm



TAPA DE CICATRIZACIÓN
con contorno estético (ver cuadro)
Alturas 2, 3, 4 mm.



Fabricamos a medida
Ø 3,75-4,0mm
5,0 mm

PILAR ESTÉTICO ANATÓMICO
Incluye tornillo de Titanio
con punzonado 0,48

Ø 3,3 - 4 - 5.
Altura A: 1,7 mm
Altura B: 3 mm

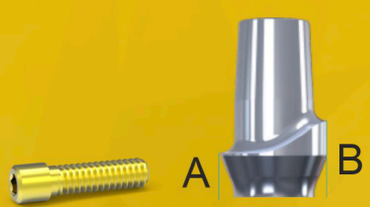

TORNILLO DE TITANIO RD

Medida RD 2.0



PILAR UCLA TITANIO
Rotacional y No Rotacional

Incluye tornillo de Titanio
con punzonado 0,48



TRANSFER DE IMPRESIÓN
TITANIO Y BRONCE

Todas las medidas
3,75 - 4,0



ANÁLOGO MULTIFUNCIÓN
DE TITANIO



PILAR UCLA CALCINABLE

Rotacional y No Rotacional
Incluye tornillo de Titanio
con punzonado 0,48

RD 2.0



ANÁLOGO DE IMPLANTE
TITANIO Y BRONCE
RD 2.0

Todas las medidas
3,75 - 4,0



PILAR RECTO TITANIO
Incluye tornillo de Titanio
con punzonado 0,48

Ø 3,75/4,0mm
0 mm
1 mm
2 mm
3 mm
4 mm
5 mm



PILARES T-BASE
ZIRCONIO
RD 2.0



CAZOLETAS



CAZOLETA ABIERTA (a)
CAZOLETA CERRADA (b)

PILAR BALL ATTACHED

alt. 2,3,4 mm.
con cazoleta y 2 o-rings



PILAR MACIZO FACETADO
altura 9 mm / hombro 2 mm

RD 2.0
Todas las medidas
3,75 - 4,0



PILAR BASE CROMO
Rotacional y No Rotacional
RD 2.0

Incluye tornillo de Titanio
con punzonado 0,48

